Tel.:
Faks.:

Stratos PICO 25/1-4 130

Tipas: "Premium" aukšto efektyvumo siurblys

wilo

Klijentas		Projektas	
Klijento Nr.		Projekto Nr.	
Kontaktui		Poz. Nr.	
Darbuotojas		Objektas	
		Data	2015-07-28

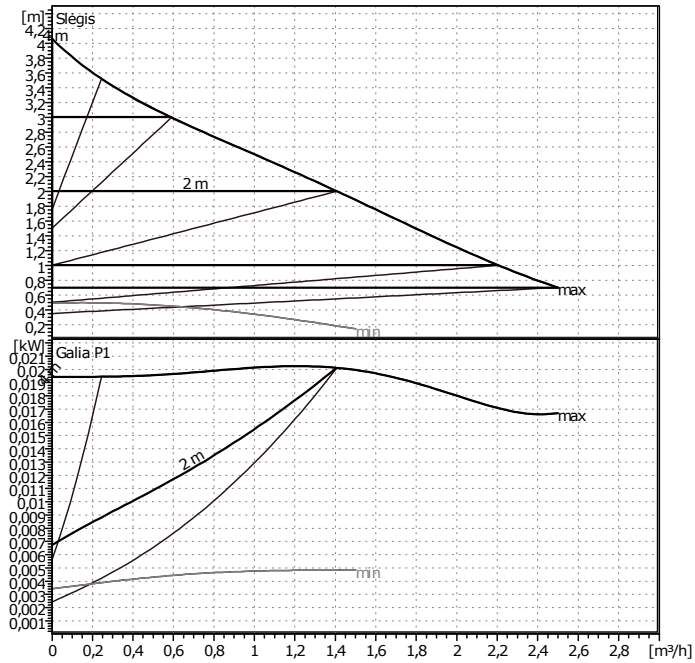

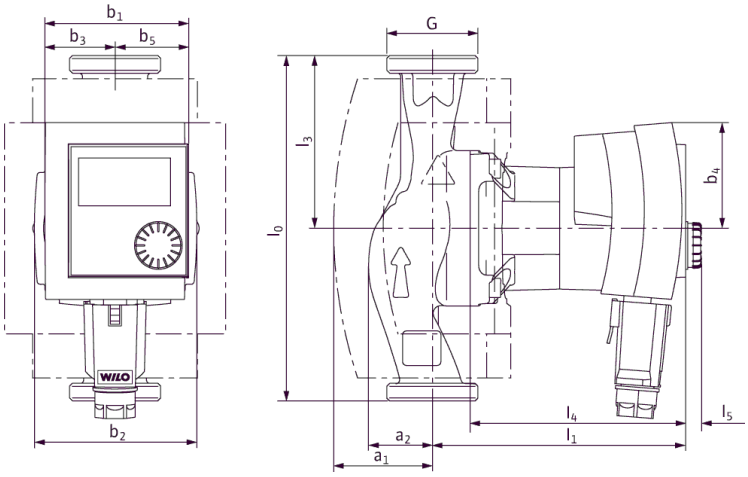

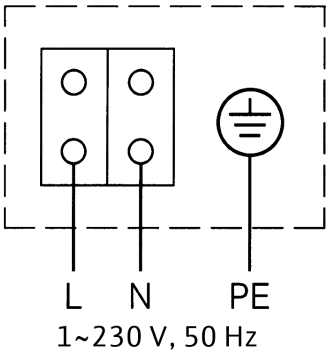

ErP READY — APPLIES TO EUROPEAN DIRECTIVE FOR ENERGY RELATED PRODUCTS

Pradiniai duomenys

Debitas	0	m³/h
Sl?gis	0	m
Skystis	Vanduo, grynas	
Skys?io temperat?ra	20	°C
Tankis	0,9983	kg/dm³
Kinematinis klampis	1,005	mm²/s
Parcial. garų sl?gis	0,02337	bar

Siurblio duomenys

Gamintojas	WILO	
Tipas	Stratos PICO 25/1-4 130	
Siurblio tipas	Viengubas	
Darbo kreiv?	dp-c	
Slėgio reikšmė	PN10	
Min skysčio temperatūra	2	°C
Maks. skysčio temp.	110	°C

Hidrauliniai duomenys (darbo taško)

Debitas	m³/h
Sl?gis	m
Galia P1	kW

Minimalus pasiurbimo slėgis

Temperatūra	50	95	110			°C
Minimalus pasiurbimo slėgis	0,5	3	10			m

Medžiaga / Veleno sandariklis

Siurblio korpusas	EN-GJL 200
Darbo ratas	PP + G/F 40 %
Velenas	Nerūdijantis plienas
Guolis	Metalu impregnuotas grafitas

Matmenys

mm

a1	52	b4	55	l4	112		
a2	34	b5	37	l5	8		
b1	75	l0	130	G	25		
b2	81	l1	132				
b3	51	l3	65				

?siurbimo pus?	Rp 1 1/4/G 1 1/2 PN10
I?pylimo (sl?gimin?) pus?	Rp 1 1/4/G 1 1/2 PN10
Svoris	2,2 kg

Variklio duomenys

Energijos vartojimo efektyvumo koeficientas (EVEK)	≤ 0,20
Galia P1	20 W
Nominalios apsukos	3495 1/min
Nominali tampa	230 V, 50 Hz 1~
Maksimali srovė	0,19 A
Apsaugos laipsnis	IP X4D
Leistinas tampos svyravimas	+/- 10%

Art. Nr (Standartinis išpildymas) 4132466